符号	変更年月日	変更事項	承認	審査	作成
△					

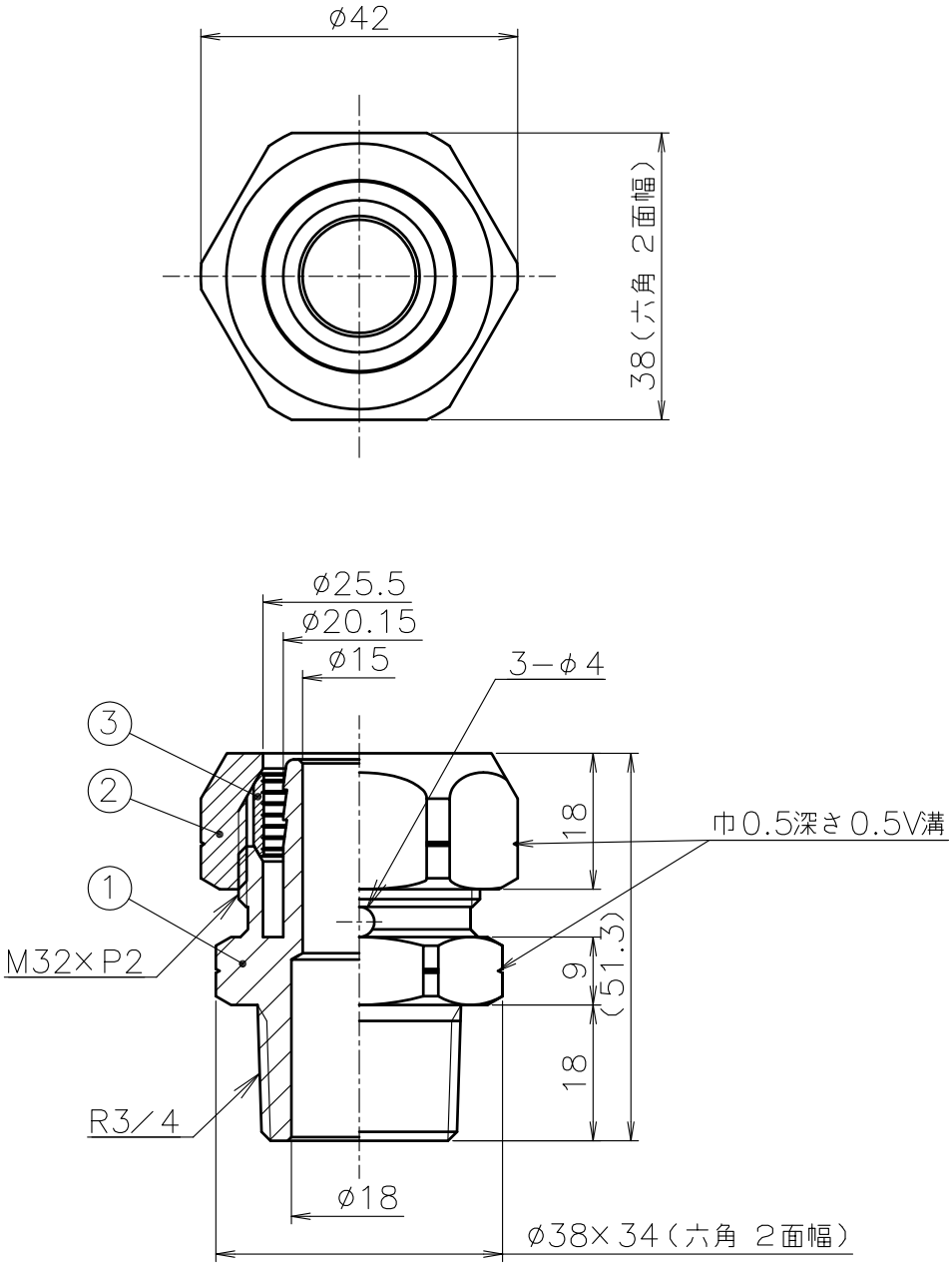

部番	品名	材質	色	個数	備考
③	リングISO25	CAC406C (JIS H5121)		1	
②	ナットISO25	CAC406C (JIS H5121)		1	
①	オネジ胴ISO25	CAC406C (JIS H5121)		1	

第三角法	尺度	1:1	型式		名称	Uポリメカ継手（ISO用）
作成部署	技術開発部					オネジアダプター25
作成年月日	2012.5.29				品番	BMMA−025
承認 小塚	審査 弓矢	作成 安江				
株式会社 イノアック住環境					図番	JT−C−BMMA−025−R0