符 号	変更年月日	変 更 事 項	承認	審査	作成

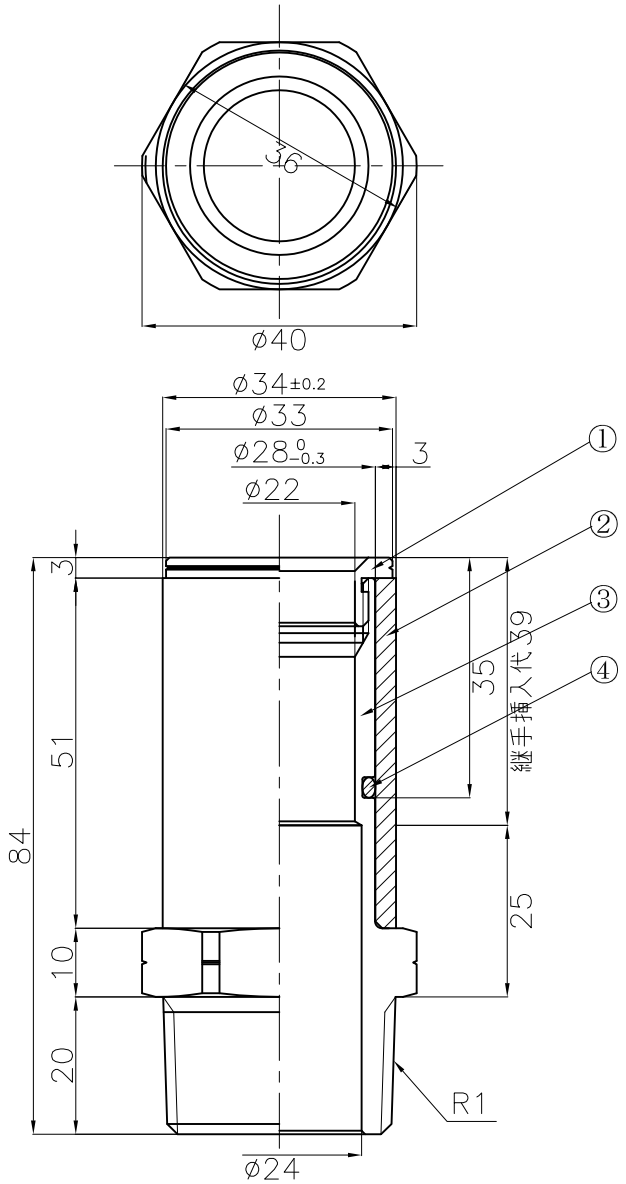

部番	品　名	材　質	色	個数	備　考
4	Oリング	EPDM(NOK E116)		1	JASO 23.6×2.4
3	JIS25Aオスねじ本体	CAC406C(JISH5121)		1	
2	JIS25A短管	PE100	青	1	
1	JIS25A押さえナット	CAC406C(JISH5121)		1	

第三角法	尺度 1：1	材質 / 処理	名称	EF用オスねじ(JIS)
作成部署	技術開発部			25×R1
作成年月日	2012.9.10		品番	GUSPM−25−C
承認 池田	審査 安江	作成 進		
株式会社イノアック住環境			図番	JT−C−GUSPM−25−C−R0