符号	変更年月日	変 更 事 項	承認	審査	作成
△					

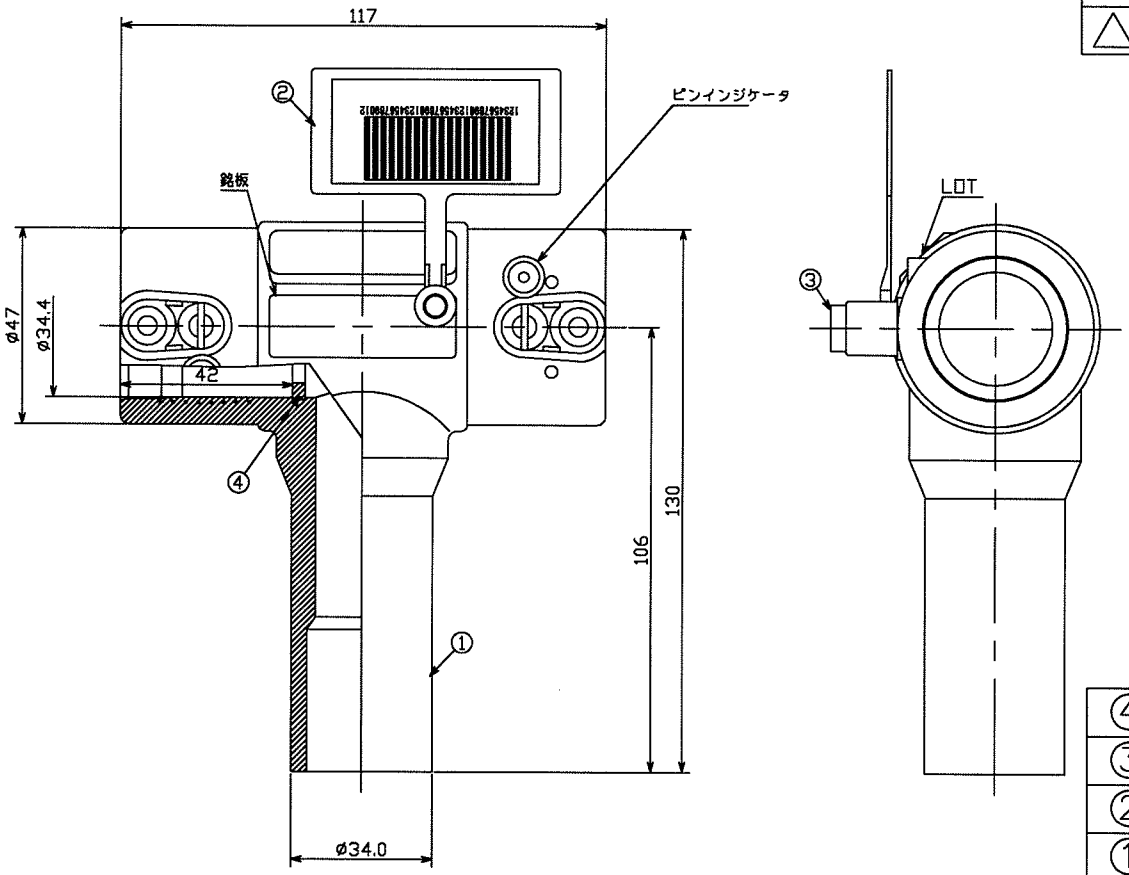

銘板

INOAC 25
PE100 SDR11

部番	品　　名	材　質	色	個数	備　考
④	ストッパーリング	HDPE(PE80)	黄	2	
③	キャップ	PA	青	2	
②	バーコードタグ	HDPE(PE80)	黄	1	
①	EF継手	HDPE(PE100)	青	1	

第三角法	尺度	Free	型式		名称	U−ポリパイ用EF継手
作成部署	技術開発部					チーズ　25
作成年月日	2006.5.19				品番	GUEFT−25
承認	審査	作成				
小塚	弓矢	安江				
株式会社イノアック住環境					図番	JT−C−GUEFT−25−R0