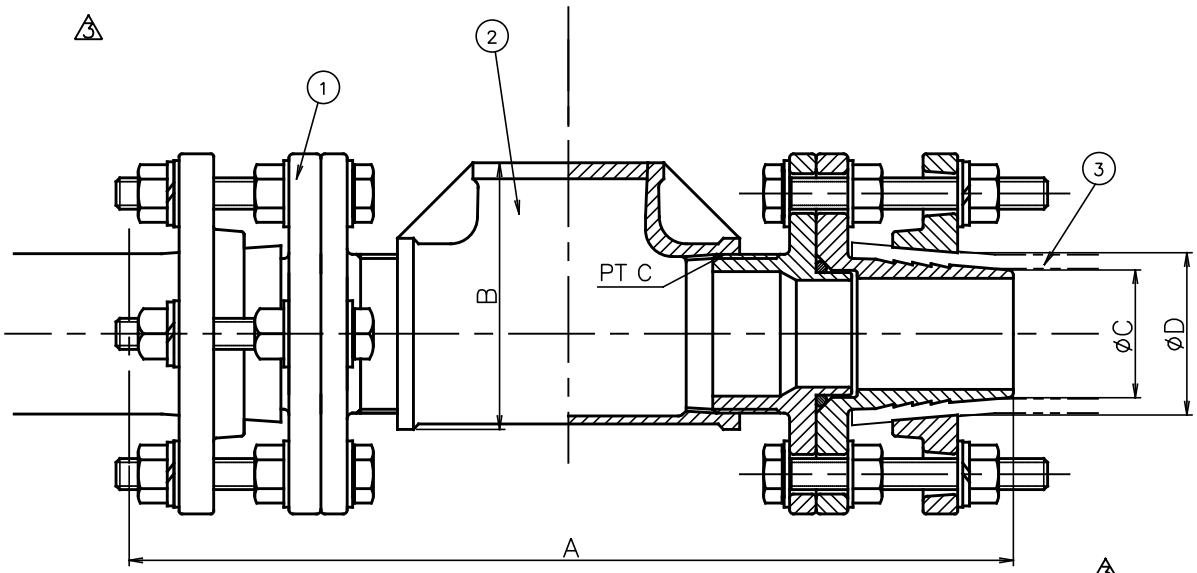

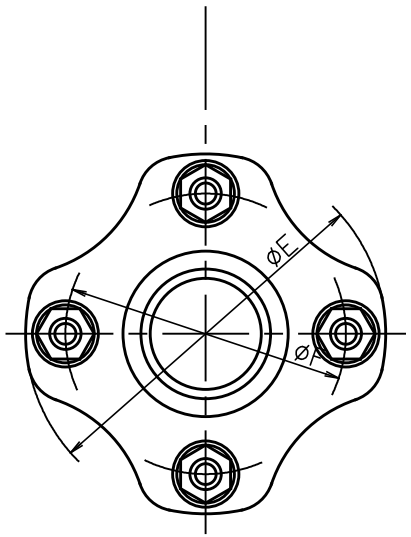

3

1)エルボ本体（両端メネジ）に同径のイノアック専用アダプター2個がセットになっております。但し、チーズ本体とアダプター同士は、ねじ込みされていません。

2)チーズ本体は、JIS G 5121（ｽﾃﾝﾚｽ鋼鋳鋼品）のSUS304とします。
またネジ部は、JIS B 0203（管用ﾃｰﾊﾟｰﾈｼﾞ）とします。

3)チーズ分岐部に温泉パイプの接続を希望される方は、希望サイズのアダプターを別途に必要となります。

4)呼径30～100（計6種類）のアダプター本体（胴）は、JIS G 5501(ﾈｽﾞﾐ鋳鉄品）FC 300とし、その表面には樹脂コーティングを施しております。またネジ部は、JIS B 0203（管用ﾃｰﾊﾟｰﾈｼﾞ）とします。

商品記号	A	B	C	D	E	F	G
IOP−30TB	326	73	1 1/4	33	43	120	90
IOP−40TB	332	79	1 1/2	38	49	127	95
IOP−50TB	350	93.5	2	49	61.5	135	105
IOP−65TB	384	114.5	2 1/2	62	77.5	150	120
IOP−75TB	402	130.5	3	73	91	162	132
IOP−100TB	442	163.5	4	92	116	190	160

※上表の数値は、すべて標準寸法（mm）とする。

品番	品名	材質	個数	重量	備考
3	パイプ	架橋ポリエチレン	−		
2	チーズ本体	ステンレス	1		
1	アダプター	鋳鉄	2		

第三角法	R度	Free	型式	名称	温泉パイプ継手
作成部署	住環境事業部　品証G				チーズ
作成	2000.02.07			品番	IOP−***TB
承認 水谷	審査 三輪	作成 田辺			
株式会社イノアック住環境				図番	JF−C−IOP−30TB−R3

符号	変更事項	変更年月日	変更指示書番号	変更者
3	図、注釈の見直し（ブッシングなし）	2020.10.22	−	長谷川
2	材料記号変更「SCS14」→「SUS304」	2010.6.2	−	寺嶋
1	寸法修正　「A寸法修正」	2009.9.3	−	寺嶋