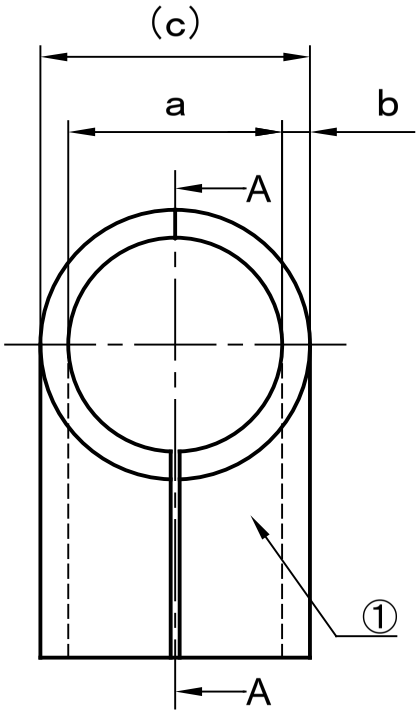

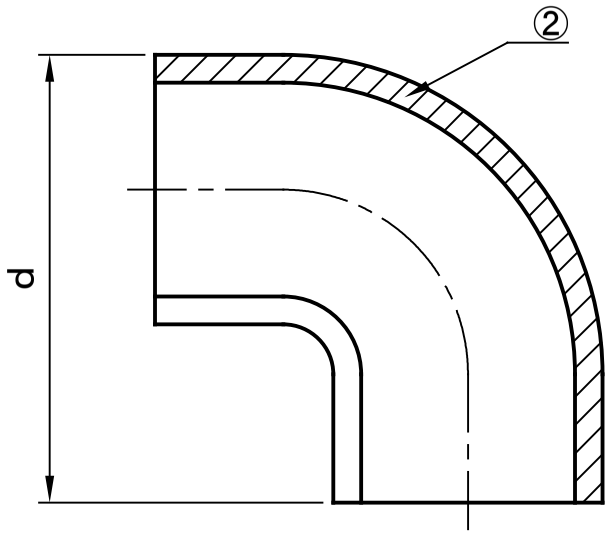

断面図A-A

1. 材質

① 保温材　ポリエチレンフォーム
② 接着剤　ホットメルト

2. 寸法

単位:mm

商品記号	内径 a	厚さ b	(外径 c)	長さ d
BTHC-20	33 $^{+3}_{0}$	7±1	47	74 $^{+10}_{0}$
BTHC-25	40 $^{+3}_{0}$		54	85 $^{+10}_{0}$
BTHC-40	57 $^{+4}_{0}$	9±1	75	120 $^{+10}_{0}$
BTHC-50	70 $^{+4}_{0}$		88	140 $^{+10}_{0}$

※(　)項目の寸法は参考値とする

3. 物性

試験項目	単位	物性値	試験法
密度	kg/m³	10以上	JIS A9511
熱伝導率	W/m・K	0.043以下	
引張強さ	N/cm²	14以上	
吸水量	g/100cm²	2以下	

名称	継手保温カバー　エルボ					
第三角法	尺度	free	作成日	2021.9.10	品番	BTHC-20/25/40/50
	型式		池田	池田	近藤	
作成部署	技術部				図番	JT-C-BTHC-20-R0
株式会社イノアック住環境			承認	審査	作成	

符号	変更事項	変更年月日	承認	審査	作成
△					

JT-C11-32034-001-R0