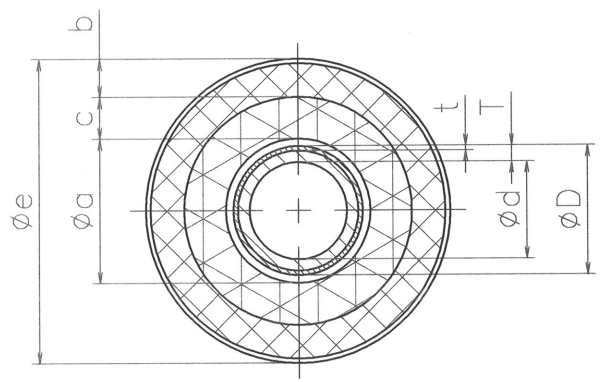


X－X断面

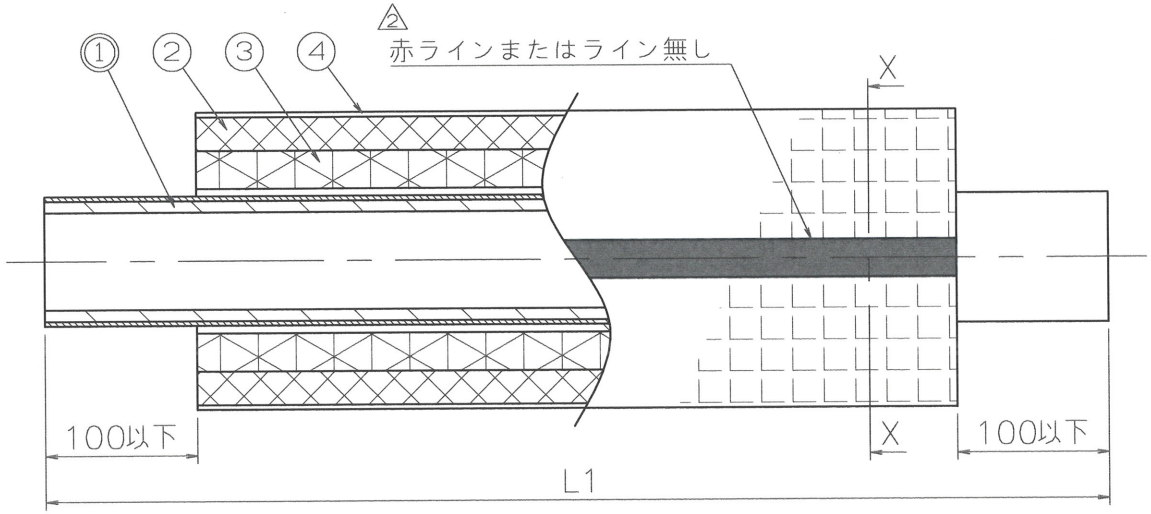


単位：mm

| 商品記号 | オユポリUP (JIS K 6769 準拠) | | | | | 被覆材 | | | | | |
|---|---|---|---|---|---|---|---|---|---|---|---|
| | 外径D | 内径d | 全体厚さT | 外層厚さt | 長さL1(m) | 内径a(参考) | 厚さb | 厚さc | 外径e(参考) | △2 ライン色 | 表皮色 |
| PXLN－10－1050＊S | 13.0±0.15 | 9.8±0.25 | 1.6±0.20 | $0.6^{+0.5}_{-0.1}$ | $50^{+2\%}_{-0}$ | 16 | 5±1.0 | 5±1.0 | 36 | レッド ＊：－RE－ | アイボリー |
| PXLN－13－1050＊S | 17.0±0.15 | 12.8±0.25 | 2.1±0.20 | $0.6^{+0.5}_{-0.1}$ | $50^{+2\%}_{-0}$ | 20 | 5±1.0 | 5±1.0 | 40 | | |
| PXLN－16－1050＊S | 21.5±0.15 | 16.2±0.25 | 2.65±0.25 | $0.6^{+0.5}_{-0.1}$ | $50^{+2\%}_{-0}$ | 24 | 5±1.0 | 5±1.0 | 44 | 無し ＊：－ | |
| PXLN－20－1050＊S | 27.0±0.15 | 20.5±0.30 | 3.25±0.25 | $0.6^{+0.5}_{-0.1}$ | $50^{+2\%}_{-0}$ | 30 | 5±1.0 | 5±1.0 | 50 | | |

※1：オユポリUPの規格はJIS K 6769に準拠、外層はカーボンブラックを配合した架橋ポリエチレン、内層はカーボンブラックを配合しない乳白色の架橋ポリエチレン、とする
※2：保温層は耐熱発泡ポリエチレン、表皮は高耐候グレード、とする
※3：パイプへの表示は黒のインクジェットとする
※4：パイプ印字：呼び径－IBG－INOAC－オユポリUP－製造年月日時分－機械番号－材料番号－メートル表示

| 部番 | 品名 | 材質 | 備考 |
|---|---|---|---|
| ④ | 高耐候グレードフィルム | PEフィルム | エンボス加工、透明 |
| ③ | 保温層 | 耐熱PEフォーム | ブラウン、オレンジ |
| ② | 保温層 | 耐熱PEフォーム | アイボリー |
| ① | オユポリUP | PEX2層管 | 外層：黒、内層：乳白色 |

| | | | |
|---|---|---|---|
| 第三角法 | 尺度 Free | 型式 | 名称：オユポリチューブUP 10mm厚(高耐候) |
| 作成部署 | 技術開発部 | | |
| 作成年月日 | 2016.8.23 | | 品番：PXLN－＊＊－1050＊S |
| 承認 池田 | 審査 池田 | 作成 西 | |
| (株)イノアック住環境 | | | 図番：JF-C-PXLN-10-1050-＊-S-R2 |

| 符号 | 変更年月日 | 変更事項 | 承認 | 審査 | 作成 |
|---|---|---|---|---|---|
| △2 | '22.8.29 | 青ラインを廃番、ライン無しとした | 池田 | 池田 | 西 |
| △1 | '19.12.18 | 保温材割れ対策のため2層構造にした | 池田 | 鷲野 | 西 |

ご注意：本図面は株式会社イノアック住環境の財産的情報を含んでおり、許可の無い第三者への開示、及び内容の全部又は、一部を複写することをご遠慮ください。(Confidential Information of INOAC)

A4 横